ЭНЕРГОМИР
www.energomir.su

Серия mille
HR1040...VS

ГАЗО-ДИЗЕЛЬНЫЕ

ГОРЕЛКИ КОМБИНИРОВАННЫЕ ГАЗО-ДИЗЕЛЬНЫЕ, КОРОТКОПЛАМЕННЫЕ

Эти горелки были разработаны для применения на котлах с очень короткой камерой сгорания, в которых стенки котла или трубные пучки находятся в непосредственной близи к пламени. Пламя было разделено на четыре головы сгорания, благодаря чему было достигнуто значительное укорочение длины пламени.
При этом характеристики горелки остаются неизменными:
- Выдаваемая мощность;
- Модуляция пламени (там, где она предусмотрена);
- Соотношение модуляции
- Простота в наладке;
- Качественное горение;

Гамма мощностей от 500 кВт до 13.000 кВт.
Регулировка может быть как механического типа, так и электронного.

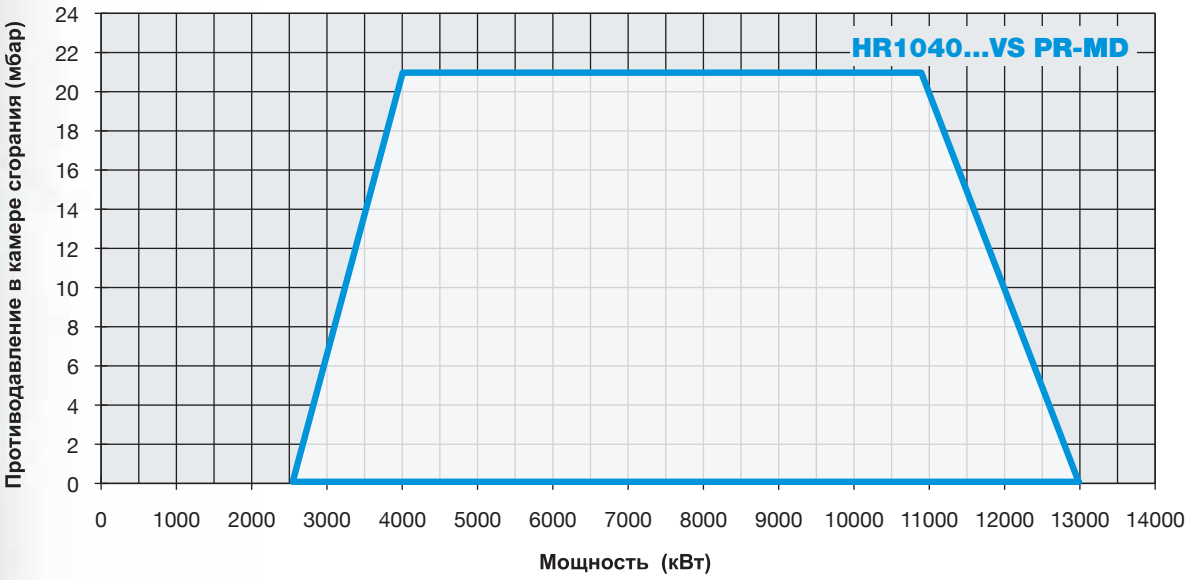

ТЕХНИЧЕСКИЕ ХАРАКТЕРИСТИКИ

Тип	Модель	Мощность кВт		Электрическое питание	Двигатель вентилятора кВт	Двигатель насоса кВт	Присоединительные размеры по газу
		мин.	макс.				
HR1040	MG.xx.S.xx.VS.1.xxx	2.550	13.000	400V 3N ac	30	4	DN80 - 100 - 125

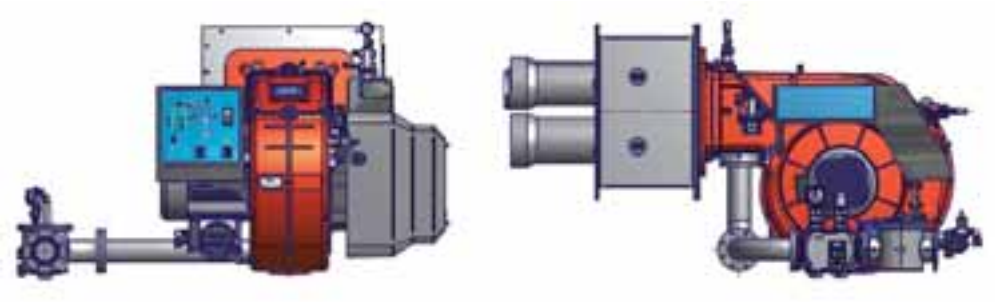

Тип	Модель	Габаритные размеры (мм)
HR1040	MG.xx.S.xx.VS.1.xxx	технические характеристики специальных горелок можно запросить в техотделе нашего филиала, курирующего ваш регион

все размеры, указанные в настоящем прайс-листе, являются ориентировочными и могут подвергаться изменениям без предварительного предупреждения

Модель	Газовая рампа	Регулирование	HR1040 Артикул	HR1040 Цена, €
MG.PR.S.xx.VS.1.80	DN80	PR	02307135328	**58.943,00**
MG.PR.S.xx.VS.1.100	DN100	PR	02307145328	**63.482,00**
MG.PR.S.xx.VS.1.125	DN125	PR	02307155328	**65.718,00**
MG.MD.S.xx.VS.1.80	DN80	MD(*)	02307135428	**60.228,00**
MG.MD.S.xx.VS.1.100	DN100	MD(*)	02307145428	**64.754,00**
MG.MD.S.xx.VS.1.125	DN125	MD(*)	02307155428	**66.977,00**
MG.MD.S.xx.VS.1.80.ES	DN80	MD(*)	02307135S28	**66.463,00**
MG.MD.S.xx.VS.1.100.ES	DN100	MD(*)	02307145S28	**71.002,00**
MG.MD.S.xx.VS.1.125.ES	DN125	MD(*)	02307155S28	**73.238,00**

Соответствуют ДИРЕКТИВЕ ПО ГАЗУ 90/396/CEE

Соответсвуют ДИРЕКТИВЕ E.M.C. 89/336/CEE И ДИРЕКТИВЕ В.Т. 73/23/CEE

G = ДИЗЕЛЬНОЕ ТОПЛИВО С МАКСИМАЛЬНОЙ ВЯЗКОСТЬЮ (2,0-7,4 сСт при 40°C)

Для того, чтобы заказать горелку на сжиженном газе, необходимо заменить букву M (метан) на букву L (GPL- сжиженный газ) и увеличить цену прайс-листа на 5% Пример: HR1040 LG.MD.S.xx.VS.1.80

Для того, чтобы заказать горелку с реле максимального давления газа, необходимо заменить цифру “ 1 “ на цифру “ 8 “ и увеличить цену на 120 €.

***Вариант горелок (MD) необходимо доукомплектовать соответствующим датчиком модуляции**

Для того, чтобы заказать горелку с контролем ЧАСТОТНОГО ПРЕОБРАЗОВАТЕЛЯ, заменить буквы ES на EI и увеличить цену прайс-листа на 2.727 евро Пример: HR1040 MG.MD.S.xx.VS.1.125.EI

Для того, чтобы заказать вариант горелки с контролем содержания КИСЛОРОДА, заменить буквы ES на EO и увеличить цену прайс-листа на 11.304 евро Пример: HR1040 MG.MD.S.xx.VS.1.125.EO

Для того, чтобы заказать вариант горелки с контролем ЧАСТОТНОГО ПРЕОБРАЗОВАТЕЛЯ и содержания КИСЛОРОДА, заменить буквы ES на EK и увеличить цену прайс-листа на 12.420 евро Пример: HR1040MG.MD.S.xx.VS.1.125.EK
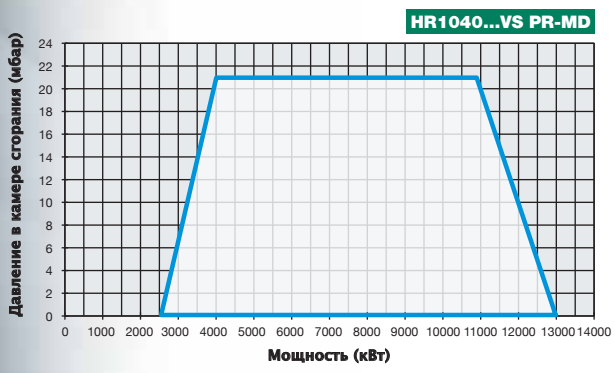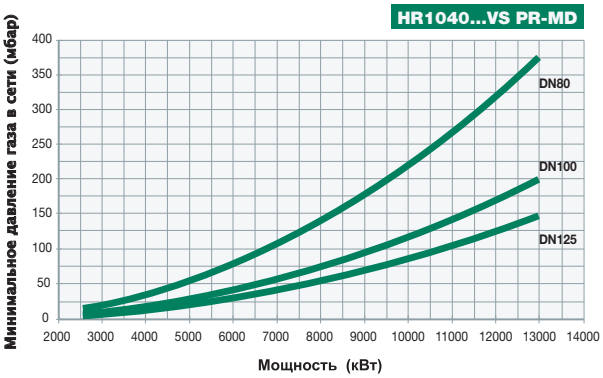
***** ВНИМАНИЕ! Группа “двигатель - насос” находится с левой стороны горелки, рядом с двигателем вентилятора.**